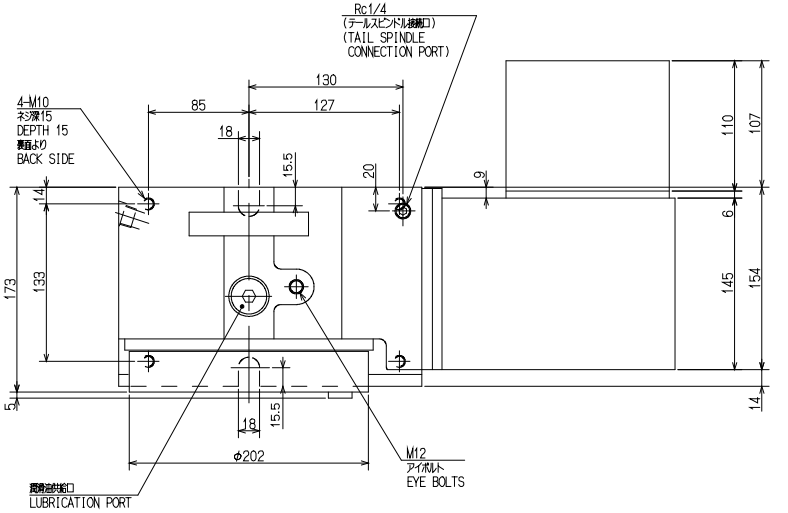

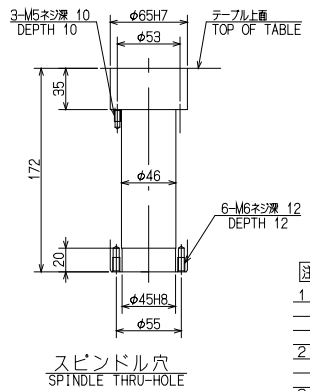

仕様 SPECIFICATIONS	
割出精度 INDEXING ACCURACY	20 sec以内
再現精度 REPEATABILITY	4 sec以内
テーブル最高回転数 MAXIMUM TABLE REVOLUTION	33.3 min⁻¹ [モータ MOTOR 3000 min⁻¹]
テーブルクランプ力 CLAMPING TORQUE	エアプレス AIR PRESS 350N·m 0.5MPa]
最大ワーク質量 ALLOWABLE MASS	100 kg
最大ワーク径 ALLOWABLE WORK DIA.	φ200 mm
総減速比 TOTAL REDUCTION RATIO	1/90
質量 MASS	49 kg
駆動系モータ換算イナーシャ MACHINE INERTIA (REDUCED TO MOTOR SHAFT)	0.000163kgm² (0.00166kgfcms²)

注記 NOTE

1) ACサーボモータ:客先にて手配及び取付願います。 △1 TECHNICAL
WITHOUT MOTOR (SETTING WORKS OF MOTOR AT KEL OR USER.)
取付可能モータ: MITSUBISHI HCH103T-A47 △1 ECH
MOUNTING POSSIBLE MOTOR: MITSUBISHI HCH103T-A47 △2 ECH
2) 図中に記載の寸法精度規格は、カタログ記載の値とします。
ACCURACY STANDARDS EXCEPT STATED IN THIS DRAWING SHOULD BE APPEALED TO THAT IN CATALOGUE.
3) 原点復帰減速は 33.3min⁻¹ 以下、同クリープ速度は 0.6min⁻¹ 以下に設定してください。
ZERO OFFSET SHOULD BE SET LESS THAN 33.3min⁻¹. AND ITS CREEP SPEED SHOULD BE SET LESS THAN 0.6min⁻¹.
△1 4) ~~ケーブル接続はモータケース3方向(側面、上面、背面)が可能です。~~
~~CABLE CAN BE CONNECTED FROM ALL (3) DIRECTIONS (SIDE, UPER, BACK) OF MOTOR CASE.~~
5) 本機はエアパージ仕様ですのでエア供給口からクリーンエアを供給してください。
THIS ROTARY TABLE IS DESIGNED UNDER THE CONDITION OF AIR PURGE. ACCORDINGLY CLEAN AIR FROM AIR SUPPLY PORT HAVE TO BE SUPPLIED.
6) このNC円テーブルはモータが付いていませんので動作確認しておりません。
御手数をお掛けしますがお客様にご確認願います。
MOVEMENT CONFIRMATION IS NOT DONE. BECAUSE A MOTOR WITH THIS NC ROTARY TABLE IS NOT SUPPLIED.
THE CUSTOMER MUST CONFIRM THE MOVEMENT AFTER YOU MOUNT THE MOTOR.
△1 7) 本機は立取付専用です。
VERTICAL USE ONLY.

CUSTOMER		
MDF.NO.	DATE	REASON OF RIVISION
1	02.12.17	USER'S REQUIREMENT (モータケース寸法変 △出日8箇所)
2	02.12.26	△1 ADJUSTMENT (モータ型式変更 △出日3箇所)

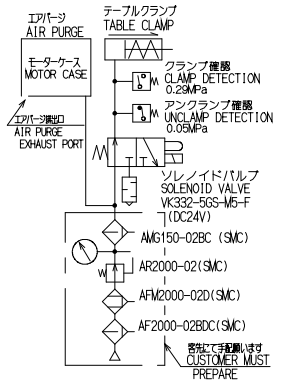

エアー回路図
AIR DIAGRAM

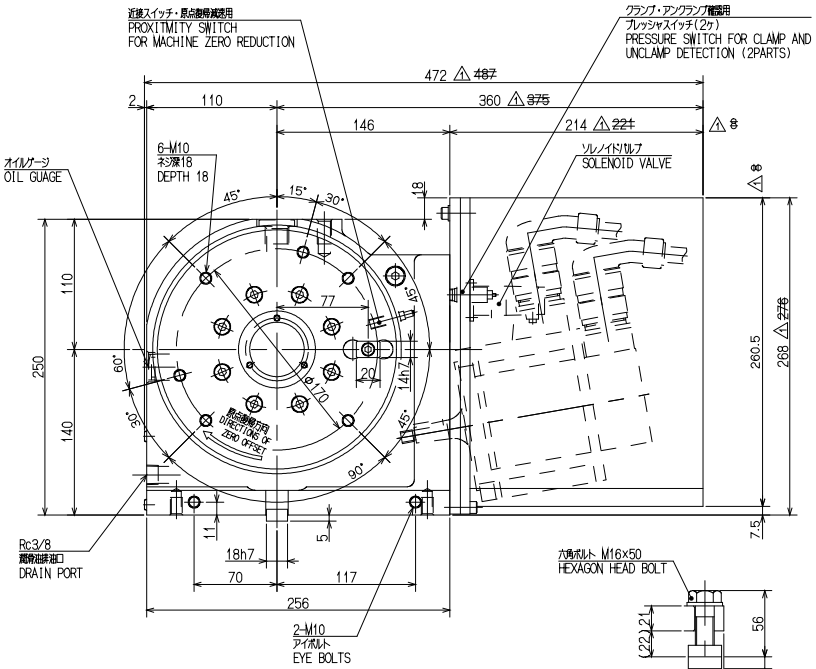

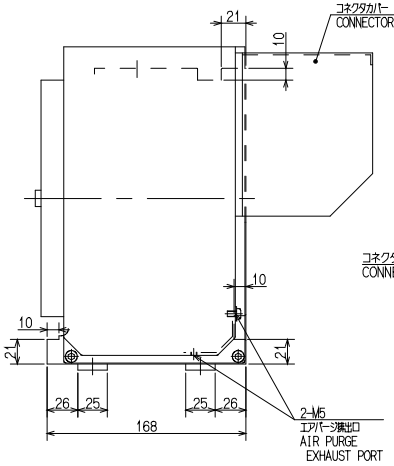

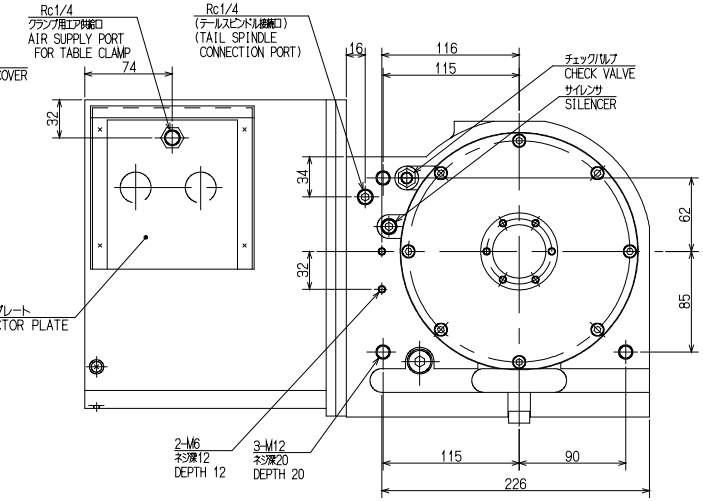

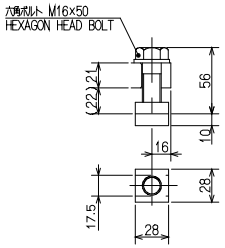

クランプ器具 付属品 2組
CLAMPING PARTS ACCESSARY 2 PAIR

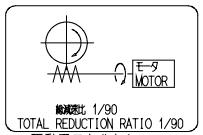

駆動系スケルトン
SKELTON DRAWING OF DRIVE SYSTEM

図面に記入のない寸法の一般公差			
寸法区分 mm	切削加工 穴明中心	板金加工 製缶加工	鋳鉄品 鍛造品
1以上 4以下	±0.1	±0.3	±0.5
4を超え16〃	±0.2	±0.5	±0.7
16 〃 63 〃	±0.3	±0.7	±0.9
63 〃 250 〃	±0.5	±1.2	±1.5
250 〃 1000 〃	±0.8	±2.0	±2.5
1000 〃 2000 〃	±1.0	±2.5	±3.5
2000 〃 5000 〃	±1.5	±3.5	±5.0

注記 NOTE
モータ回転方向が、出力軸側から見てCWのとき
テーブル回転方向は、CW
WHEN DIRECTION OF MOTOR SHAFT REVOLUTION IS CW.THAT OF TABLE REVOLUTION IS CW.

CAREER			SCALE	TYPE	MR200RAE03 WEIGHT kg
W.D.	61E366368		1:3	NAME	NCテーブル NC ROTARY TABLE
MANAGER	CHIEF	DRAWN BY E.KUROTOBI	3RD ANGLE		MR200RAE03 ガイケイ OUTSIDE VIEW
KITAGAWA IRON WORKS CO.,LTD.		DATE 02.12.12		DRW NO.	61E 24 3715 △2