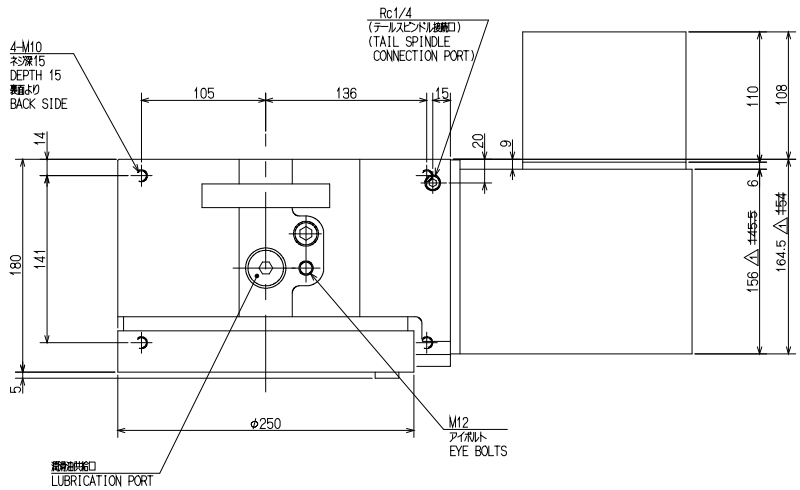

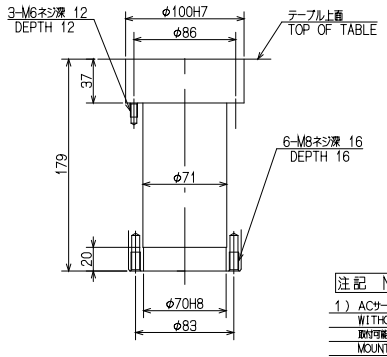

スピンドル穴
SPINDLE THRU-HOLE

仕様 SPECIFICATIONS	
割出精度 INDEXING ACCURACY	20 sec以内
再現精度 REPEATABILITY	4 sec以内
テーブル最高回転数 MAXIMUM TABLE REVOLUTION	33.3 min⁻¹ [モータ MOTOR 3000 min⁻¹]
テールクランプ力 CLAMPING TORQUE	600N·m [エアプレッシャ AIR PRESS 0.5MPa]
最大ワーク質量 ALLOWABLE MASS	125 kg
最大ワーク径 ALLOWABLE WORK DIA.	φ250 mm
総減速比 TOTAL REDUCTION RATIO	1/90
質量 MASS	85 kg
駆動系モータ換算イナーシャ MACHINE INERTIA (REDUCED TO MOTOR SHAFT)	0.00030kg·m² (0.00314kg·fcms²)

注記 NOTE

1) ACサーボモータ：客先にて手配及び取付願います。 △2 TECHARK
WITHOUT MOTOR (SETTING WORKS OF MOTOR AT KEL OR USER.)
取付可能モータ：MITSUBISHI HCH103T-A47 △2 EDIT
MOUNTING POSSIBLE MOTOR: MITSUBISHI HCH103T-A47 △2 EDIT
2) 原点に記載のない軸寸法は、カタログ記載の値とします。
ACCURACY STANDARDS EXCEPT STATED IN THIS DRAWING SHOULD BE APPEALED TO THAT IN CATALOGUE.
3) 原点設定減速は 33.3min⁻¹ 以下、同クリープ速度は 0.6min⁻¹以下に設定して下さい。
ZERO OFFSET SHOULD BE SET LESS THAN 33.3min⁻¹. AND ITS CREEP SPEED SHOULD BE SET LESS THAN 0.6min⁻¹.
△1 4) ~~ケーブル接続はモータケース3方向（側面、上面、背面）が可能です。~~
~~CABLE CAN BE CONNECTED FROM ALL (3) DIRECTIONS (SIDE, UPER, BACK) OF MOTOR CASE.~~
5) 本機はエアパージ仕様ですのでエア供給口からクリーンエアを供給して下さい。
THIS ROTARY TABLE IS DESIGNED UNDER THE CONDITION OF AIR PURGE. ACCORDINGLY CLEAN AIR FROM AIR SUPPLY PORT HAVE TO BE SUPPLIED.
6) このNC円テーブルはモータが支給されていませんので動作確認してありません。
御手数をお掛けしますがお客様でご確認お願いします。
MOVEMENT CONFIRMATION IS NOT DONE. BECAUSE A MOTOR WITH THIS NC ROTARY TABLE IS NOT SUPPLIED.
THE CUSTOMER MUST CONFIRM THE MOVEMENT AFTER YOU MOUNT THE MOTOR.
△1 7) 本機は立取付専用です。
VERTICAL USE ONLY.

CUSTOMER		
MDF.NO.	DATE	REASON OF RIVISION
1	02.12.17	USER'S REQUIREMENT (モータケース寸法変 △1 出日8箇所)
2	02.12.26	△2 ADJUSTMENT (モータ型式変更 △2 出日3箇所)

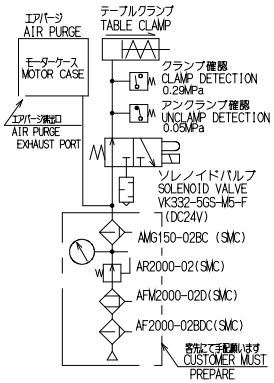

エアー回路図
AIR DIAGRAM

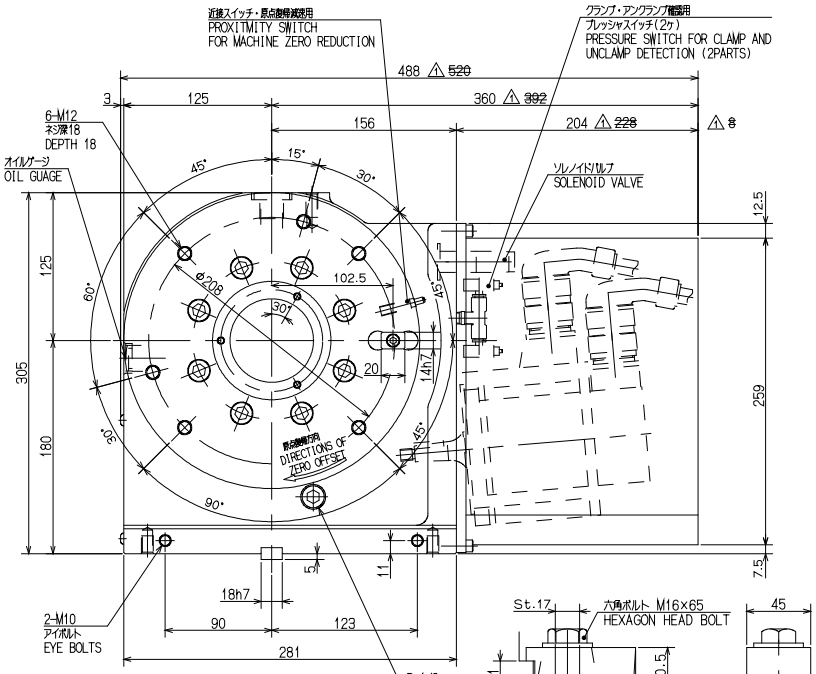

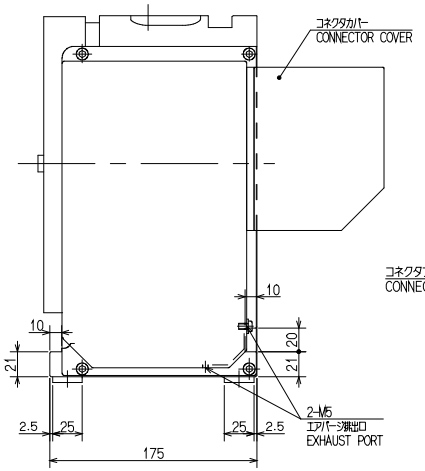

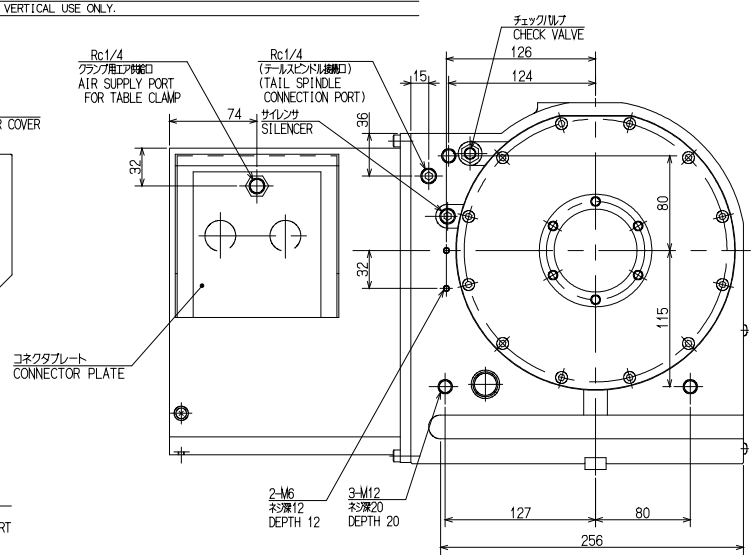

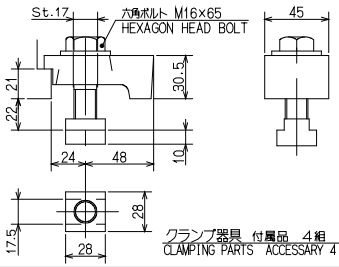

クランプ器具 付属品 4組
CLAMPING PARTS ACCESSARY 4 PAIR

注記 NOTE
モータ回転方向が、出力軸側から見てCWのとき
テーブル回転方向は、CW
WHEN DIRECTION OF MOTOR SHAFT REVOLUTION IS CW.THAT OF TABLE REVOLUTION IS CW.

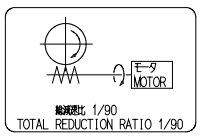

駆動系スケルトン
SKELTON DRAWING
OF DRIVE SYSTEM

CAREER		SCALE	TYPE	MR250RAE03	WEIGHT kg
W.D.	61E366368	1:3	NAME	NCテーブル NC ROTARY TABLE	
MANAGER / CHIEF	DRAWN BY E.KUROTOBI	3RD ANGLE		MR250RAE03 ガイケイ OUTSIDE VIEW	
KITAGAWA IRON WORKS CO.,LTD.	DATE 02.12.12		DRW NO.	61E 24 3714 △2	