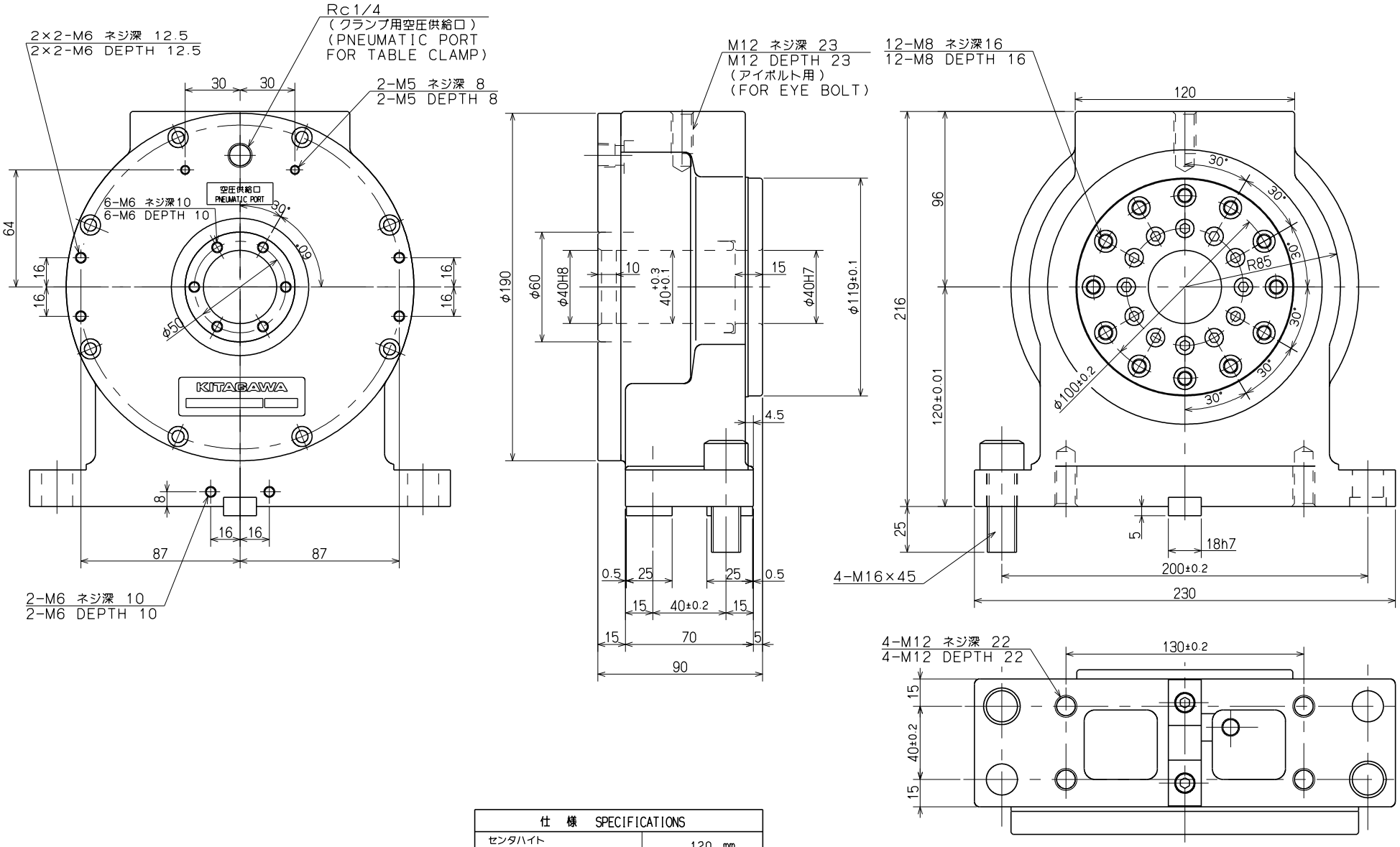

仕 様 SPECIFICATIONS	
センタハイト CENTER HEIGHT	120 mm
貫通穴径 THRU HOLE DIAMETER	φ40 mm
クランプ力 CLAMPING TORQUE	310 N·m 空圧 [PNEUMATIC PRESS 0.5 MPa]
許容最大空圧力 MAXIMUM PNEUMATIC PRESS	0.7 MPa
質 量 MASS	18 kg

CAREER		SCALE	TYPE	TSR121A	WEIGHT kg
		1:2	NAME	テールスピンドル TAILSPINDLE TSR121A ガイケイ OUTSIDE VIEW	
MANAGER	CHIEF	DRAWN BY			
		3RD ANGLE			
KITAGAWA IRON WORKS CO.,LTD.		DATE	DRW NO.	61E 39 0438	4